Degrassatore EasyClean free NS 25, Auto Mix & Pump

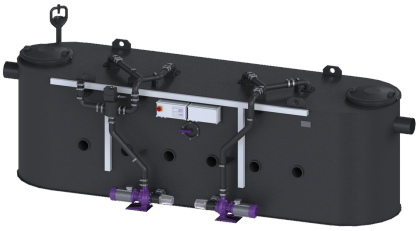

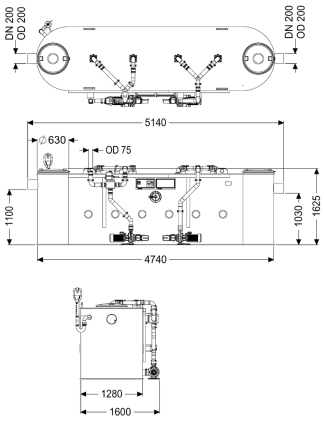

Informazioni sull'articolo

Cod. Art.: 93025-06-PVS
GTIN (EAN): 4026092103265
Gruppo di prezzo: 60

Vantaggi

- Smaltimento e pulizia inodori e puliti
- Personalizzazione possibile tramite centralina
- Smaltimento e pulizia inodori e puliti

Descrizione

Il separatore per acque di scarico contenenti grassi è adatto all'installazione d'appoggio nei locali protetti dal gelo e non utilizza componenti metallici nel serbatoio. Il serbatoio di raccolta in materiale plastico resistente nel tempo (PE) è dotato di un sedimentatore di fanghi integrato ed è dotato di pendenze verso il centro per uno smaltimento rapido e pulito. Due coperchi tenuta antiodore con chiusure a leva rapida consentono un facile accesso per i lavori di pulizia e manutenzione. L'innovativo sistema Schredder-Mix con trituratore integrato consente l'omogeneizzazione e il ricircolo del contenuto del serbatoio. La pulizia e lo smaltimento inodore avvengono per mezzo di una pompa collocata esternamente, con valvola a 2 vie e servomotore, separabile con una paletta di chiusura. L'esecuzione completamente automatica del programma è controllata da una centralina di facile utilizzo con display multi-riga, che può essere integrata nel sistema di gestione dell'edificio tramite un contatto a potenziale zero. La pulizia e lo smalitmento possono essere avviati da una postazione remota tramite un telecomando disponibile come optional. Grazie al programma di pulizia personalizzabile con funzione di scelta rapida, la pulizia può essere adattata alle condizioni locali in base alle esigenze. Con il risciacquo completamente automatizzato dei tubi dell'acqua potabile, è possibile garantire la conformità con la normativa sull'igiene dell'acqua potabile. Garanzia di 20 anni sul materiale PE.

Variante

Paletta di chiusura:	sì
Variante di smaltimento:	Auto Mix & Pump
Sistema Schredder-Mix:	sì
Oblò d'ispezione:	sì

Dimensioni nominali (NS):	25
SonicControl:	no
Impianto di smaltimento:	Pompa di smaltimento
Dispositivo di riempimento a norma DIN 1988:	sì
Tipo di smaltimento:	sistema di smaltimento e spurgo automatico
Alimentazione d'acqua:	2 elettrovalvole 1"
Portata (DIN 19901):	F3

Caratteristiche generali

Materiale:	PE
Norma:	EN 1825
Situazione di installazione:	installazione d'appoggio
Condizioni di consegna:	Pronto all'installazione (componenti elettrici e pezzi di collegamento devono essere collegati in cantiere)
In dotazione:	Raccordo Storz B R 2 1/2" per l'autospurgo

Dimensioni

Peso netto:	650 kg
Peso lordo:	650 kg
Diametro:	630 mm
Lunghezza della superficie di installazione:	5140 mm
Larghezza della superficie di installazione:	1600 mm
Altezza della superficie di installazione:	1625 mm
Lunghezza d'ingombro:	5140 mm
Larghezza d'ingombro:	1280 mm
Altezza d'ingombro:	1625 mm
Lunghezza:	5140 mm
Larghezza:	1600 mm
Altezza:	1625 mm
Lunghezza imballaggio:	4800 mm
Larghezza imballaggio:	1800 mm
Altezza imballaggio:	1960 mm

Serbatoio/corpo base

Potenza nominale (PN):	10
Uscita in pressione (DN):	65
Uscita in pressione (DA):	75 mm
Altezza tubo di uscita rispetto al fondo del serbatoio:	1030 mm
Altezza tubo di entrata rispetto al fondo del serbatoio:	1100 mm
Larghezza nominale (DA) della uscita:	200 mm
Larghezza nominale (DN) dell'uscita:	200 mm
Larghezza nominale (DA) dell'entrata:	200 mm
Larghezza nominale (DN) dell'entrata:	200 mm
Collegamento del bocchettone di entrata/uscita:	Tubi PE HD a norma DIN 19537, tubi HT a norma DIN 19560, PP o AS

Caratteristiche di copertura

Tipo di copertura:	Coperchio

Materiale della copertura :	Materiale plastico
Colore della copertura:	nero
Blocco:	Chiusura a leva rapida
Tenuta:	tenuta antiodore

Contenuto di acque di scarico	
Contenuto del separatore:	2050 l
Volume complessivo:	4550 l
Contenuto del sedimentatore:	2500 l
Quantità di grassi accumulabile:	1000 l

Trasportatore	
Pompa:	SPF 300 KE 2.0
Numero di pompe:	2
Peso, pompa:	44 kg
Tipo di collegamento:	Connessione diretta
Classe di protezione:	I
Classe di isolamento:	F
Cos▥ – fattore di potenza:	0,87
Tipo di protezione della pompa:	IP 55
Monitoraggio della temperatura:	integrato
Temperatura materiale (permanente) max.:	40 °C
Portata max.:	60 m^3/h
Prevalenza max.:	17 m
Numero di giri:	2850 U/min
Potenza P1:	3,6 kW
Potenza P2:	3 kW
Tipo di funzionamento:	S2 - 30 min.
Tipo di cavo di collegamento della pompa:	H07RN-F 7G 1,5 mm^2
Tipo di girante:	Girante radiale con trituratore
Lunghezza del cavo di alimentazione della pompa:	5 m
Corrente nominale:	6,2 A

Comando	
Centralina:	sì
Interruttore salvamotore:	sì
Protezione necessaria (RCD):	30 mA
Tipo di protezione della centralina:	IP54
Frequenza di rete:	50 Hz
Tensione di funzionamento:	400 V
Tipo di collegamento:	Connessione diretta
Contatto a potenziale zero:	sì
Interfaccia GSM:	no
Interfaccia USB:	sì
Funzione di diario d'esercizio:	sì
Display multi-riga:	sì
Batteria tampone:	no
Sistema di auto-diagnostica (SDS):	sì
Protezione necessaria (centralina):	Protezione tramite centralina da 400 V