Degrassatore EasyClean Modular free, NS 4, Standard, In 2 parti

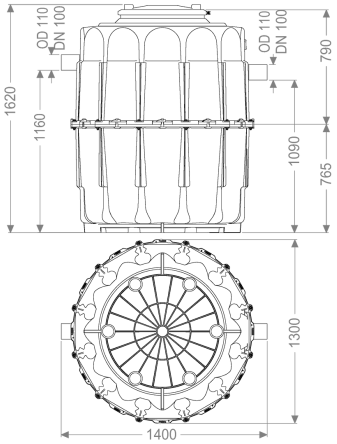

Informazioni sull'articolo

Cod. Art.: 93004-R
GTIN (EAN): 4026092071236
Gruppo di prezzo: 60

Vantaggi

- Ideale in presenza di accessi molto stretti
- suddivisibile in più parti per passare attraverso le aperture fino a 66 cm max.
- Funzionamento a bassa manutenzione

Descrizione

Il separatore per acque di scarico contenenti grassi è adatto all'installazione d'appoggio nei locali protetti dal gelo e non utilizza componenti metallici nel serbatoio. Grazie alla struttura modulare, il separatore può essere fatto passare anche attraverso spazi estremamente stretti. Il serbatoio di raccolta (NS 0,5 con due contenitori) in materiale plastico resistente (PE) è dotato di un sedimentatore di fanghi integrato. Un coperchio di ispezione con coperchio tenuta antiodore e chiusura a leva rapida consente un facile accesso per i lavori di pulizia e manutenzione. Lo smaltimento manuale avviene con il serbatoio aperto. Garanzia di 20 anni sul materiale PE.

Variante	
Sistema di pozzetto:	Pozzetto bipartito
Variante di smaltimento:	Standard
Sistema Schredder-Mix:	no
Oblò d'ispezione:	no
Dimensioni nominali (NS):	4
SonicControl:	no
Dispositivo di riempimento a norma DIN 1988:	no
Tipo di smaltimento:	manuale con tubo flessibile di aspirazione
Caratteristiche generali	
Materiale:	PE
Situazione di installazione:	installazione d'appoggio

Condizioni di consegna:	Pronto all'installazione (i pezzi di collegamento devono essere collegati in cantiere)
Dimensioni	
Peso netto:	94 kg
Peso lordo:	105 kg
Diametro:	630 mm
Altezza dal fondo del serbatoio alla sezione di estensione:	765 mm
Altezza dalla sezione di estensione al bordo superiore del serbatoio:	790 mm
Altezza della superficie di installazione:	1620 mm
Lunghezza d'ingombro:	1400 mm
Larghezza d'ingombro:	1300 mm
Altezza d'ingombro:	790 mm
Lunghezza imballaggio:	1400 mm
Larghezza imballaggio:	1300 mm
Altezza imballaggio:	1620 mm
Serbatoio/corpo base	
Altezza tubo di uscita rispetto al fondo del serbatoio:	1090 mm
Altezza tubo di entrata rispetto al fondo del serbatoio:	1160 mm
Larghezza nominale (DA) della uscita:	110 mm
Larghezza nominale (DN) dell'uscita:	100 mm
Larghezza nominale (DA) dell'entrata:	110 mm
Larghezza nominale (DN) dell'entrata:	100 mm
Collegamento del bocchettone di entrata/uscita:	Tubi PE HD a norma DIN 19537, tubi HT a norma DIN 19560, PP o AS
Caratteristiche di copertura	
Tipo di copertura:	Coperchio
Materiale della copertura :	Materiale plastico
Colore della copertura:	nero
Blocco:	Chiusura a leva rapida
Tenuta:	tenuta antiodore
Contenuto di acque di scarico	
Contenuto del separatore:	560 l
Volume complessivo:	960 l
Contenuto del sedimentatore:	400 l
Quantità di grassi accumulabile:	160 l
Comando	
Centralina:	no