Valvola antiriflusso Staufix Sifone DN50 Imbuto di afflusso, Tipo 5

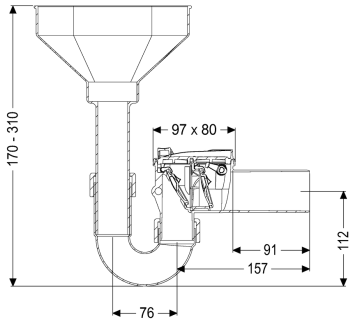

Informazioni sull'articolo

Cod. Art.: 73053
GTIN (EAN): 4026092027622
Gruppo di prezzo: 10

Vantaggi

- L'ideale per il risanamento: può essere montata anche successivamente nella tubazione preesistente
- Semplice manutenzione e pulizia senza l'ausilio di utensili
- Non soggetto a corrosione

Descrizione

La valvola antiriflusso per le acque di scarico senza materie fecali è dotata di due cerniere meccaniche, le quali si chiudono in automatico in caso di ristagno. Una cerniera serve contemporaneamente come una chiusura di emergenza bloccabile manualmente.

Variante	
Chiusura di emergenza:	sì
Clapet antiriflusso meccaniche:	2
Caratteristiche generali	
Colore:	bianco
Norma:	EN 13564
Larghezza nominale (DN):	50
Tipo di acque di scarico:	senza sostanze fecali
Situazione di installazione:	installazione quale imbuto d'entrata
Condizioni di consegna:	pronto all'installazione
Protezione antiriflusso:	Tipo 5
Dimensioni	
Peso netto:	0,54 kg
Peso lordo:	0,73 kg
Lunghezza:	260 mm

Larghezza:	80 mm
Altezza:	370 mm
Lunghezza imballaggio:	285 mm
Larghezza imballaggio:	285 mm
Altezza imballaggio:	105 mm

Caratteristiche di copertura

Coperchio di chiusura:	Chiusura manuale