Canaletta scatolare Ferrofix senza flangia adesiva, 400x1050mm

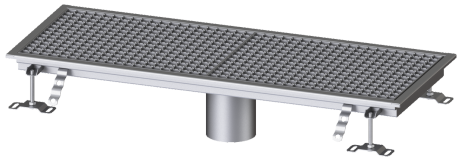

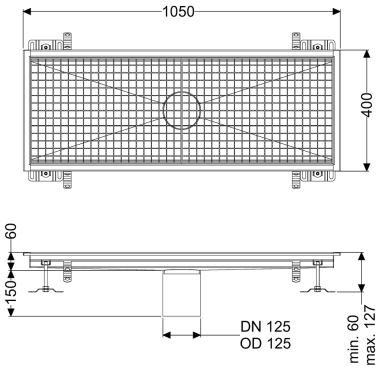

Informazioni sull'articolo

Cod. Art.: 6140100
GTIN (EAN): 4026092099070
Gruppo di prezzo: 80

Vantaggi

- In acciaio inox particolarmente igienico e ad alta resistenza meccanica
- Può essere combinato in modo variabile con i corpi base adatti

Descrizione

La Canaletta scatolare Ferrofix in acciaio inox con uno spessore del materiale di 2,0 mm (mordenzato in soluzione di immersione) è dotata di rialzi rettificati, con pendenza longitudinale e trasversale, piedini per la regolazione dell'altezza e bocchettone di uscita in acciaio inox.

Variante	
Guarnizione termosaldata sul rialzo:	Bordo di connessione
Caratteristiche generali	
Larghezza nominale (DN):	125
Diametro esterno (DA):	125 mm
Dimensioni	
Lunghezza:	1050 mm
Larghezza:	400 mm
Altezza:	60 mm
Caratteristiche di copertura	
Tipo di copertura:	Griglia
Colore della copertura:	argento
Blocco:	posato
Classe di carico:	L 15 (EN 1253-1)
Classe antiscivolo:	R12 secondo DIN 51130; C secondo DIN 51097
Materiale del rialzo:	Acciaio inox 14301