Vasca a pavimento Ferrofix Flangia adesiva A: 15mm, 500x1000mm

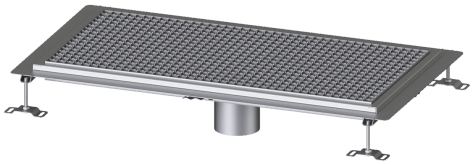

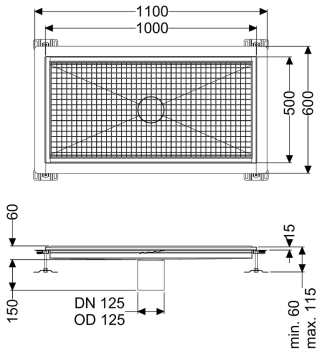

Informazioni sull'articolo

Cod. Art.: 6050100
GTIN (EAN): 4026092054710
Gruppo di prezzo: 80

Vantaggi

- In acciaio inox particolarmente igienico e ad alta resistenza meccanica
- Può essere combinato in modo variabile con i corpi base adatti

Descrizione

La vasca a pavimento Ferrofix in acciaio inox con uno spessore del materiale di 2,0 mm (mordenzato in soluzione di immersione) è dotata di rialzi rettificati, con pendenza longitudinale e trasversale, piedini per la regolazione dell'altezza e bocchettone di uscita in acciaio inox. Il profilo della canaletta è adatto all'impermeabilizzazione a strato sottile e possiede un bordo adesivo perimetrale (15 mm di profondità e smussato di 50 mm verso l'esterno) con giunture saldate. La flangia adesiva è adatta al collegamento di guarnizioni termosaldate, a norma DIN 18534, per tutte le classi di esposizione all'acqua.

Variante	
Guarnizione termosaldata sul rialzo:	Flangia adesiva (adatta come barriera contro l'umidità)
Classe di esposizione all'acqua a norma 18534-1 (fino al valore indicato compreso):	W3-I
Caratteristiche generali	
Larghezza nominale (DN):	125
Diametro esterno (DA):	125 mm
Altezza della flangia adesiva:	15 mm
Dimensioni	
Peso netto:	23 kg
Peso lordo:	23 kg
Lunghezza:	1000 mm

Larghezza:	500 mm
Altezza:	60 mm
Lunghezza imballaggio:	1000 mm
Larghezza imballaggio:	750 mm
Altezza imballaggio:	300 mm

Caratteristiche di copertura	
Tipo di copertura:	Griglia
Colore della copertura:	argento
Blocco:	posato
Classe di carico:	L 15 (EN 1253-1)
Classe antiscivolo:	R12 secondo DIN 51130; C secondo DIN 51097
Materiale del rialzo:	Acciaio inox 14301