# St pomp antiriflusso Pumpfix F DN 150, Pavimento, piastrellabile

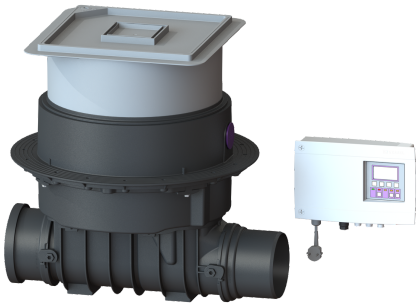

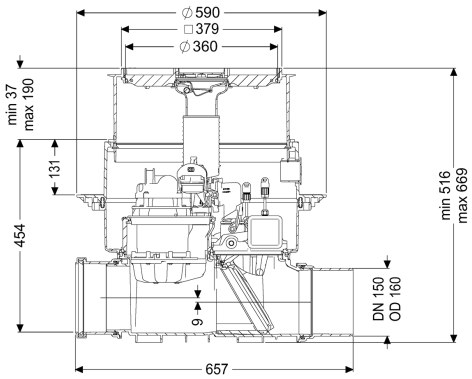


## Informazioni sull'articolo

Cod. Art.: 24150X
GTIN (EAN): 4026092046579
Gruppo di prezzo: 30

## Vantaggi

- Stazione di pompaggio antiriflusso: sfrutta la naturale pendenza verso la fognatura – la pompa interviene solo in caso di riflusso
- Montaggio flessibile, disponibilità di diverse coperture con funzione di scarico per installazione a pavimento
- Silenzioso e a risparmio energetico

## Descrizione

La valvola antiriflusso con stazione di pompaggio premium per acque di scarico con e senza sostanze fecali è dotata di una pompa e di un sistema di chiusura motorizzato. In condizioni normali, la sezione trasversale del tubo è liberamente aperta. In caso di riflusso, il sistema di chiusura motorizzato viene chiuso automaticamente. Il drenaggio durante la fase di riflusso avviene tramite la pompa con trituratore integrato. Il controllo avviene attraverso una centralina di facile utilizzo, che opzionalmente può essere integrata nel sistema di gestione dell'edificio tramite un contatto a potenziale zero oppure può emettere messaggi di allarme e di guasto collettivi tramite un'interfaccia GSM.

| | |
|---|---|
| Variante | |
| Chiusura di emergenza: | sì |
| Comando della pompa: | Centralina |
| Tipo di protezione della sonda: | IP 68 (3m/48h) |
| Clapet antiriflusso motorizzate: | 1 |
| | |
| Caratteristiche generali | |
| Colore: | nero |
| Larghezza nominale (DN): | 150 |
| Diametro esterno (DA): | 160 mm |
| Tipo di acque di scarico: | con sostanze fecali |

| | |
|---|---|
| Situazione di installazione: | installazione nel pavimento |
| Condizioni di consegna: | Premontato per il montaggio finale in cantiere (pompa e sensori devono essere montati in cantiere e la centralina deve essere collegata) |
| Omologazione: | Z-53.2-388 |
| Tipo di motore: | KSM 140 |
| Tipo di protezione del motore: | IP 68 (3m/48h) |
| Chiusura antiodore: | Multistop |

Dimensioni

| | |
|---|---|
| Peso netto: | 28 kg |
| Peso lordo: | 33,5 kg |
| Resistenza all'acqua freatica dal fondo serbatoio: | 3000 mm |
| Dimensione di installazione – larghezza: | 750 mm |
| Dimensione di installazione – lunghezza: | 750 mm |
| Salto di pendenza: | 9 mm |
| Profondità di posa: | 516 - 669 mm |
| Tipo di regolazione in altezza: | rialzo telescopico |
| Lunghezza: | 656 mm |
| Larghezza: | 590 mm |
| Lunghezza imballaggio: | 785 mm |
| Larghezza imballaggio: | 615 mm |
| Altezza imballaggio: | 550 mm |

Serbatoio/corpo base

| | |
|---|---|
| Tipo di bocchettone: | Riduzione raccordo maschio / manicotto inclusi |

Caratteristiche di copertura

| | |
|---|---|
| Tipo di copertura: | piastra di copertura piastrellabile |
| Materiale della copertura : | Materiale plastico |
| Larghezza della copertura: | 366 mm |
| Lunghezza della copertura: | 366 mm |
| Funzione dello scarico: | sì |
| Blocco: | Lock & Lift |
| Classe di carico: | K 3 (EN 1253-1) |
| Altezza max. del rivestimento: | 16 mm |

Trasportatore

| | |
|---|---|
| Pompa: | SPZ 1000 |
| Numero di pompe: | 1 |
| Peso, pompa: | 10 kg |
| Tipo di collegamento: | presa codificata |
| Corrente nominale: | 5,2 A |
| Classe di protezione: | I |
| Classe di isolamento: | F |
| Cos▒ – fattore di potenza: | 0,97 |
| Tipo di protezione della pompa: | IP 68 (3m/48h) |
| Monitoraggio della temperatura: | integrato |
| Temperatura materiale (permanente) max.: | 40 °C |

| | |
|---|---|
| Portata max.: | 11,5 $m^3/h$ |
| Prevalenza max.: | 10 m |
| Numero di giri: | 2800 U/min |
| Potenza P1: | 1,2 kW |
| Potenza P2: | 0,69 kW |
| Tipo di funzionamento: | S3 - 50% |
| Protezione necessaria (protezione di linea): | C 16 A |
| Tipo di cavo di collegamento della pompa: | H07RN-F 3G 1,5 $mm^2$ |
| Tipo di girante: | Trituratore |
| Tipo di cavo di collegamento del motore: | ÖPVC-JB/OB 300/500 V/3 x 0,75 mm2 $mm^2$ |
| Tipo di cavo di collegamento della sonda: | ÖPVC-JB/OB 300/500 V/3 x 0,75 mm2 $mm^2$ |
| Lunghezza del cavo di alimentazione della pompa: | 5 m |

Comando

| | |
|---|---|
| Centralina: | Comfort |
| Dispositivo di allarme: | sonda ottica |
| Strumento di rilevazione del livello: | Sonda ottica |
| Tipo di rilevazione del livello: | ottica |
| Tipo di protezione della centralina: | IP54 |
| Tensione di funzionamento: | 230 V |
| Tipo di collegamento: | presa codificata |
| Lunghezza del cavo di alimentazione alla centralina: | 1,4 m |
| Contatto a potenziale zero: | opzionale |
| Interfaccia GSM: | sì |
| Interfaccia USB: | sì |
| Funzione di diario d'esercizio: | sì |
| Display multi-riga: | sì |
| Batteria tampone: | sì |
| Sistema di auto-diagnostica (SDS): | sì |
| Protezione necessaria (protezione di linea): | C 16 A |