Kit di construzione per Pumpfix F,senza raccordo,coper. ner.

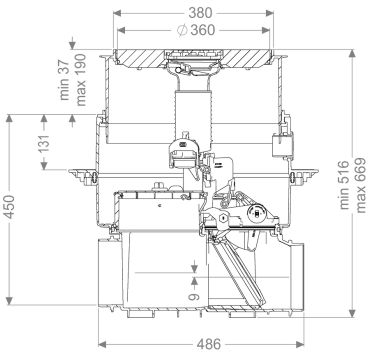

Informazioni sull'articolo

Cod. Art.: 24000S-RBK
GTIN (EAN): 4026092097069
Gruppo di prezzo: 30

Descrizione

Kit di costruzione KESSEL per Pumpfix F, senza bocchettone, copertura nera.

Kit di costruzione composto da corpo base, rialzo e flangia per l'impermeabilizzazione a strato sottile. I bocchettoni di ingresso e uscita non sono compresi.

Da abbinare ad un kit tecnico KESSEL per la realizzazione di una stazione di pompaggio antiriflusso Pumpfix F.

Caratteristiche generali	
Colore:	nero
Tipo di acque di scarico:	con sostanze fecali
Situazione di installazione:	installazione nel pavimento
Condizioni di consegna:	Premontato per il montaggio finale in cantiere (pompa e sensori devono essere montati in cantiere e la centralina deve essere collegata)
Omologazione:	Z-53.2-388
Tipo di motore:	KSM 140
Tipo di protezione del motore:	IP 68 (3m/48h)
Dimensioni	
Peso netto:	15,2 kg
Peso lordo:	18 kg
Resistenza all'acqua freatica dal fondo serbatoio:	3000 mm

Dimensione di installazione – larghezza:	750 mm
Dimensione di installazione – lunghezza:	750 mm
Salto di pendenza:	9 mm
Profondità di posa:	516 - 669 mm
Tipo di regolazione in altezza:	rialzo telescopico
Lunghezza imballaggio:	785 mm
Larghezza imballaggio:	615 mm
Altezza imballaggio:	550 mm

Serbatoio/corpo base

Tipo di bocchettone:	opzionale

Caratteristiche di copertura

Tipo di copertura:	Piastra di copertura con griglia a feritoie
Materiale della copertura :	Materiale plastico
Colore della copertura:	nero
Larghezza della copertura:	366 mm
Lunghezza della copertura:	366 mm
Funzione dello scarico:	sì
Blocco:	Lock & Lift
Classe di carico:	L 15 (EN 1253-1)

: