Chiusura antiodore Linearis, altezza acqua sbarramento 22mm

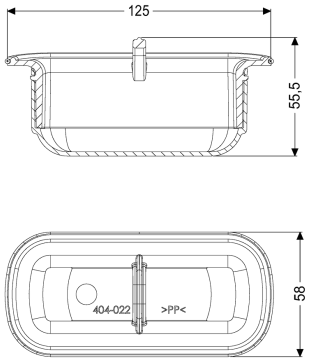

Informazioni sull'articolo

Cod. Art.: 48603
GTIN (EAN): 4026092046074
Gruppo di prezzo: 10

Descrizione

Chiusura antiodore adatta alle canalette per doccia Linearis Comfort e Linearis Compact

Variante	
Altezza dell'acqua di sbarramento:	22 mm
Caratteristiche generali	
Materiale:	Materiale plastico
Dimensioni	
Peso netto:	0,1 kg
Peso lordo:	0,1 kg
Lunghezza imballaggio:	200 mm
Larghezza imballaggio:	100 mm
Altezza imballaggio:	100 mm