Separatore grassi EasyClean free UnderSink, NS 0,7

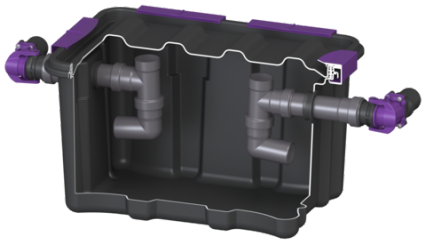

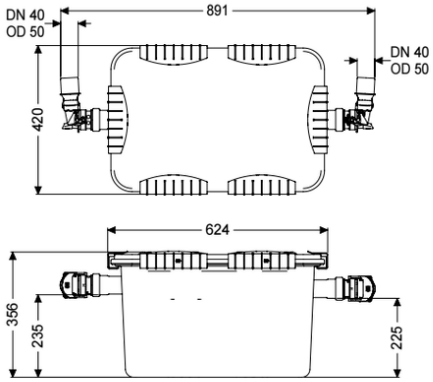

Informazioni sull'articolo

Cod. Art.: 93070.00US
GTIN (EAN): 4026092096857
Gruppo di prezzo: 60

Vantaggi

- Attacco girevole
- nessun componente metallico nel separatore

Descrizione

Variante	
Guarnizione:	sì
Cestello di raccolta fanghi:	no
Dimensioni nominali (NS):	0,7
Dispositivo di riempimento a norma DIN 1988:	no
Tipo di smaltimento:	manuale
Pozzetto di prelievo:	no
Caratteristiche generali	
Materiale:	PP
Situazione di installazione:	all'interno degli edifici – installazione d'appoggio
Condizioni di consegna:	Kit modulare per il montaggio finale in cantiere
Dimensioni	
Peso netto:	5,9 kg
Peso lordo:	5,9 kg
Peso operativo:	38 kg
Peso a vuoto:	5 kg
Lunghezza della superficie di installazione:	891 mm
Larghezza della superficie di installazione:	420 mm
Altezza della superficie di installazione:	356 mm
Lunghezza d'ingombro:	624 mm
Lunghezza imballaggio:	624 mm
Larghezza imballaggio:	396 mm

Altezza imballaggio:	420 mm
Serbatoio/corpo base	
Altezza tubo di uscita rispetto al fondo del serbatoio:	225 mm
Altezza tubo di entrata rispetto al fondo del serbatoio:	235 mm
Larghezza nominale (DA) della uscita:	50 mm
Larghezza nominale (DN) dell'uscita:	50 mm
Larghezza nominale (DN) dell'entrata:	50 mm
Larghezza nominale (DN) dell'entrata:	50 mm
Caratteristiche di copertura	
Coperchio di chiusura:	Chiusura a clip
Contenuto di acque di scarico	
Contenuto del separatore:	21 l
Spessore massimo dello strato di grasso:	57 mm
Volume complessivo:	33 l
Tubo flessibile:	12 l
Quantità di liquidi leggeri accumulabile:	8 l