Stazione pompaggio Aquapump XXL Duo, GTK 5200-S1

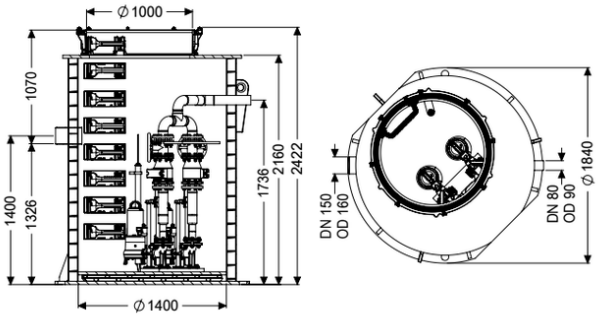

Informazioni sull'articolo

Cod. Art.: 8743046
GTIN (EAN): 4026092078143
Gruppo di prezzo: 60

Vantaggi

- Massima sicurezza
- Installazione flessibile
- Gestisce anche grandi quantità di acque di scarico non contenenti sostanze fecali

Descrizione

La stazione di pompaggio per acque di scarico con e senza sostanze fecali è dotata di una o due pompe ad immersione, blocco antiriflusso e valvola di chiusura per il tubo di mandata. Il serbatoio di raccolta in materiale plastico resistente nel tempo (PE) è dotato di un vano pompa aperto (installazione con pompe sommerse) con possibilità di collegamento universali. Grazie al sistema modulare KESSEL, sono disponibili come accessori diverse varianti di pozzetto tecnico per ulteriori assemblaggi. La catena di trazione in acciaio inox per la rimozione della pompa deve essere ordinata in via opzionale per ciascuna pompa in base alla profondità di posa con il codice articolo:

680 528 = 2 m di lunghezza 680 529 = 3 m di lunghezza 680 530 = 4 m di lunghezza 680 531 = 5 m di lunghezza

Variante	
Indicazione sulla profondità di posa:	in combinazione con il modulo del pozzetto
Tipo d'impianto:	Impianto doppio
Paletta di chiusura:	Paletta di chiusura in ghisa
Guarnizione passante per il tubo vuoto per cavi (DN):	100
Gradini di salita:	sì

Guarnizione passante per il condotto di aerazione (DN):	100
Installazione:	Installazione con pompe sommerse
Larghezza del telaio:	Centralina
Protezione antiriflusso:	integrato
Uscita in pressione:	orizzontale
Tappeto fonoassorbente:	Camera del tubo rinforzato a doppia parete

Caratteristiche generali

Colore:	nero
Norma:	EN 12050-2 e EN 12050-1 (senza requisiti ATEX)
Tipo di acque di scarico:	Acque di scarico con e senza sostanze fecali
Situazione di installazione:	all'esterno degli edifici – installazione interrata
Condizioni di consegna:	Premontato per il montaggio finale in cantiere (pompa e sensori devono essere montati in cantiere e la centralina deve essere collegata)
Tipo di impianto:	Duo

Dimensioni

Peso netto:	732,5 kg
Peso lordo:	800,5 kg
Resistenza all'acqua freatica dal fondo serbatoio:	3000 mm
Lunghezza:	1880 mm
Larghezza:	1880 mm
Altezza:	2440 mm
Lunghezza imballaggio:	3200 mm
Larghezza imballaggio:	1800 mm
Altezza imballaggio:	1760 mm

Serbatoio/corpo base

Uscita in pressione (DN):	80
Uscita in pressione (DA):	90 mm
Altezza centro tubo di uscita rispetto al fondo del serbatoio:	1735 mm
Altezza tubo di entrata rispetto al fondo del serbatoio:	1320 mm
Altezza centro tubo di entrata rispetto al fondo del serbatoio:	1400 mm
Distanza dal fondo del tubo di entrata al bordo superiore del serbatoio:	1090 mm
Larghezza nominale (DN) dell'entrata:	160 mm
Larghezza nominale (DN) dell'entrata:	150 mm
Tipo di entrata:	1
Diametro interno del serbatoio (DI):	1600 mm
Diametro interno dell'accesso (DI):	1000 mm
Volume di pompaggio:	880 l

Trasportatore

Comando della pompa:	GTK 5200

Numero di pompe:	2
Peso:	56 kg
Tipo di collegamento:	Connessione diretta
Corrente nominale:	8,7 A
Lunghezza del cavo di alimentazione della pompa:	10 m
Sistema di auto-diagnostica (SDS):	I
Classe di isolamento:	H
Cos – fattore di potenza:	0,85
Tipo di protezione della centralina:	IP 68 (20m)
S-TC:	integrato
Temperatura materiale (permanente) max.:	40 °C
Portata max.:	51,6 m^3/h
Prevalenza max.:	31,6 m
Numero di giri:	2840 U/min
Potenza P1:	5,2 kW
Potenza P2:	4,4 kW
Tipo di funzionamento:	S1
Tipo di cavo di collegamento della pompa:	H07RN8-F PLU 10G 1,5 mm^2
Tipo di girante:	Girante monocanale

Comando

Centralina:	Comfort Plus
Interruttore salvamotore:	sì
Dispositivo di allarme:	Sonda di livello
Strumento di rilevazione del livello:	Sonda di livello
Tipo di rilevazione del livello:	idrostatico
Tipo di protezione della sonda:	IP54
Frequenza di rete:	50 Hz
Tensione di funzionamento:	400 V
Tipo di collegamento:	Connessione diretta
Contatto a potenziale zero:	sì
Interfaccia GSM:	sì
Interfaccia USB:	sì
Funzione di diario d'esercizio:	sì
Display multi-riga:	sì
Batteria tampone:	sì
Sistema di auto-diagnostica (SDS):	sì
Corrente nominale:	8,7 A