Valvola antiriflusso Staufix SWA DN 125, Pavimento, nero

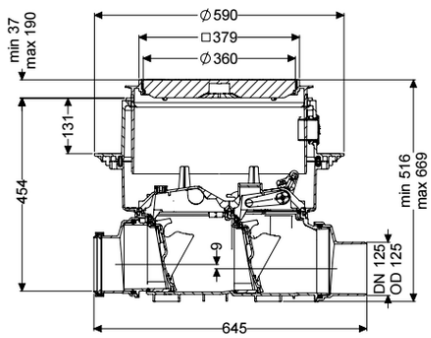

Informazioni sull'articolo

Cod. Art.: 73125.10S
GTIN (EAN): 4026092003947
Gruppo di prezzo: 30

Vantaggi

- Semplice conversione successiva in Staufix FKA o Pumpfix F
- Manutenzione veloce, semplice e senza l'ausilio di utensili
- Disponibile anche come set modulare

Descrizione

La valvola antiriflusso Premium per le acque di scarico senza materie fecali è dotata di due cerniere meccaniche, le quali si chiudono in automatico in caso di ristagno. Una cerniera serve contemporaneamente come chiusura d'emergenza bloccabile manualmente. Grazie al sistema modulare KESSEL, gli impianti preesistenti possono essere convertiti senza problemi in una valvola antiriflusso Premium Staufix FKA o in un impianto di pompaggio antiriflusso Pumpfix F.

Variante	
Chiusura di emergenza:	sì
Clapet antiriflusso meccaniche:	2
Caratteristiche generali	
Colore:	nero
Norma:	EN 13564
Larghezza nominale (DN):	125
Diametro esterno (DA):	125 mm
Tipo di acque di scarico:	Acque di scarico senza sostanze fecali
Situazione di installazione:	all'interno degli edifici – installazione nel pavimento
Condizioni di consegna:	Pronto all'installazione (i pezzi di collegamento devono essere collegati in cantiere)
Protezione antiriflusso:	Tipo 2
Dimensioni	

Peso netto:	13,5 kg
Peso lordo:	18,12 kg
Resistenza all'acqua freatica dal fondo serbatoio:	3000 mm
Dimensione di installazione – larghezza:	750 mm
Dimensione di installazione – lunghezza:	750 mm
Salto di pendenza:	9 mm
Profondità di posa:	516 - 669 mm
Tipo di regolazione in altezza:	rialzo telescopico
Lunghezza:	645 mm
Larghezza:	590 mm
Lunghezza imballaggio:	644,5 mm
Larghezza imballaggio:	590 mm
Altezza imballaggio:	348 mm

Serbatoio/corpo base

Sistema:	Riduzione raccordo maschio / manicotto inclusi

Caratteristiche di copertura

Tipo di copertura:	Piastra di copertura
Materiale della copertura :	Materiale plastico
Colore della copertura:	nero
Larghezza della copertura:	366 mm
Lunghezza della copertura:	366 mm
Coperchio di chiusura:	Lock & Lift
Classe di carico:	L 15 (EN 1253-1)
Tenuta:	a tenuta stagna