Corpo base Staufix tipo 2 DN 90-100, non interrato

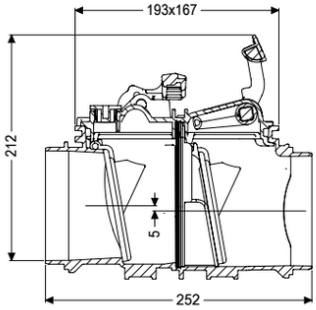

Informazioni sull'articolo

Cod. Art.: 730000.10
GTIN (EAN): 4026092076231
Gruppo di prezzo: 10

Vantaggi

- Facile conversione in StaufixControl
- Installazione flessibile
- Sono disponibili diverse coperture per l'installazione a pavimento

Descrizione

Il corpo base Staufix per le acque di scarico non contenenti sostanze fecali è dotato di due clapet meccaniche, che si chiudono automaticamente in caso di riflusso. Una clapet serve anche come chiusura di emergenza bloccabile manualmente.
Raccordo maschio e manicotto nelle dimensioni richieste sono disponibili in via opzionale. Grazie al sistema modulare KESSEL, gli impianti preesistenti possono essere facilmente convertiti nella valvola antiriflusso StaufixControl.

Variante	
Clapet in acciaio inox per protezione contro i roditori:	no
Chiusura di emergenza:	sì
Clapet antiriflusso meccaniche:	2
Caratteristiche generali	
Colore:	nero
Norma:	EN 13564
Larghezza nominale (DN):	90-100
Situazione di installazione:	all'interno degli edifici – canale di scarico non interrato
Condizioni di consegna:	pronto all'installazione
Protezione antiriflusso:	Tipo 2
Dimensioni	
Peso netto:	1,1 kg

Peso lordo:	3,7 kg
Salto di pendenza:	8 mm
Lunghezza:	252 mm
Larghezza:	167 mm
Altezza:	230 mm
Lunghezza imballaggio:	386 mm
Larghezza imballaggio:	163 mm
Altezza imballaggio:	198 mm

Caratteristiche di copertura	
Tipo di copertura:	Coperchio di chiusura
Coperchio di chiusura:	Chiusura a leva rapida
Gamma di regolazione:	Chiusura manuale