St pomp antiriflusso Pumpfix S DN 100 inst. minima, griglia a feritoie

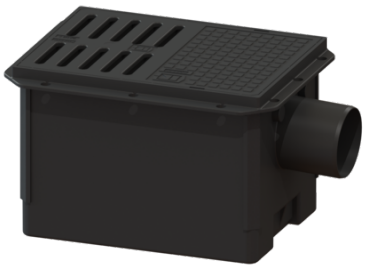

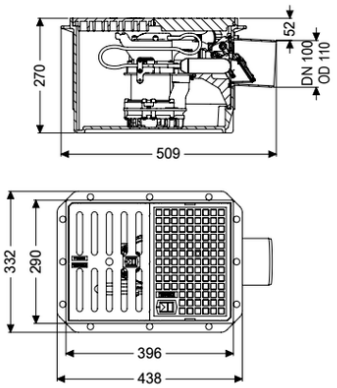

Informazioni sull'articolo

Cod. Art.: 280450
GTIN (EAN): 4026092085530
Gruppo di prezzo: 10

Vantaggi

- Drena in modo affidabile contro la pressione di riflusso
- Pompa a funzionamento continuo con girante libera per la massima sicurezza di funzionamento
- Impianto adatto all'installazione nel calcestruzzo impermeabile

Descrizione

La stazione di pompaggio antiriflusso per acque di scarico non contenenti sostanze fecali è dotata di una pompa e di due valvole antiriflusso meccaniche, che si chiudono automaticamente in caso di riflusso.
In condizioni normali, il drenaggio avviene tramite la naturale pendenza verso la fognatura. Il drenaggio durante la fase di riflusso avviene tramite la pompa integrata contro la pressione di riflusso direttamente nella rete fognaria .

- Variante per l'installazione più bassa, a soli 50 mm dal bordo superiore della griglia al fondo del tubo di uscita
- Protezione antiriflusso a norma EN 13564, tipo 5
- Guarnizioni passanti 2 x DN 50 & 1 x DN 100 per ingressi e tubo per cavi incluse
- Pompa a ciclo continuo con girante libera per la massima sicurezza di funzionamento
- Incluso interruttore a galleggiante per la rilevazione del livello

Variante	
Indicazione sulla profondità di posa:	Variante installazione minima
Guarnizione termosaldata sul corpo base:	Flangia adesiva (adatta come barriera contro l'umidità)
Capacità di scarico (l/s) con 20 mm di accumulo di acqua:	1,6

Clapet antiriflusso meccaniche:	2
Struttura di sostegno dell'impianto:	Calcestruzzo impermeabile

Caratteristiche generali	
Norma:	EN 13564
Larghezza nominale (DN):	100
Diametro esterno (DA):	110 mm
Tipo di acque di scarico:	Acque di scarico senza sostanze fecali
Condizioni di consegna:	pronto per l'uso
Protezione antiriflusso:	Tipo 5

Dimensioni	
Peso netto:	13,7 kg
Peso lordo:	15 kg
Dimensione di installazione – larghezza:	350 mm
Dimensione di installazione – lunghezza:	550 mm
Profondità di posa:	0 - 270 mm
Lunghezza:	510 mm
Larghezza:	332 mm
Altezza:	270 mm
Lunghezza imballaggio:	590 mm
Larghezza imballaggio:	390 mm
Altezza imballaggio:	310 mm

Caratteristiche di copertura	
Tipo di copertura:	Piastra di copertura con griglia a feritoie
Colore della copertura:	nero
Larghezza della copertura:	290 mm
Lunghezza della copertura:	396 mm
Funzione dello scarico:	sì
Classe di carico:	A 15 (EN 124)
Lunghezza del telaio:	290 mm
Materiale della cornice:	396 mm
Forma rialzo:	angolare

Trasportatore	
Comando della pompa:	GTF 500
Numero di pompe:	1
Peso:	6 kg
Tipo di collegamento:	Schuko a 2 poli
Corrente nominale:	2,7 A
Lunghezza del cavo di alimentazione della pompa:	5 m
Sistema di auto-diagnostica (SDS):	I
Classe di isolamento:	F
Cos▒ – fattore di potenza:	0,91
Tipo di protezione della centralina:	IP 68
S-TC:	integrato
Temperatura materiale (permanente) max.:	40 °C
Prevalenza max.:	8 m

Numero di giri:	2800 U/min
Potenza P1:	600 kW
Potenza P2:	360 kW
Tipo di funzionamento:	S1
Protezione necessaria (protezione di linea):	C 16 A
Tipo di cavo di collegamento della pompa:	H07RN-F 3G 1,5 mm^2
Tipo di girante:	Girante libera

Comando	
Frequenza di rete:	50 Hz
Tensione di funzionamento:	230 V
Tipo di collegamento:	Schuko a 2 poli
Corrente nominale:	2,7 A